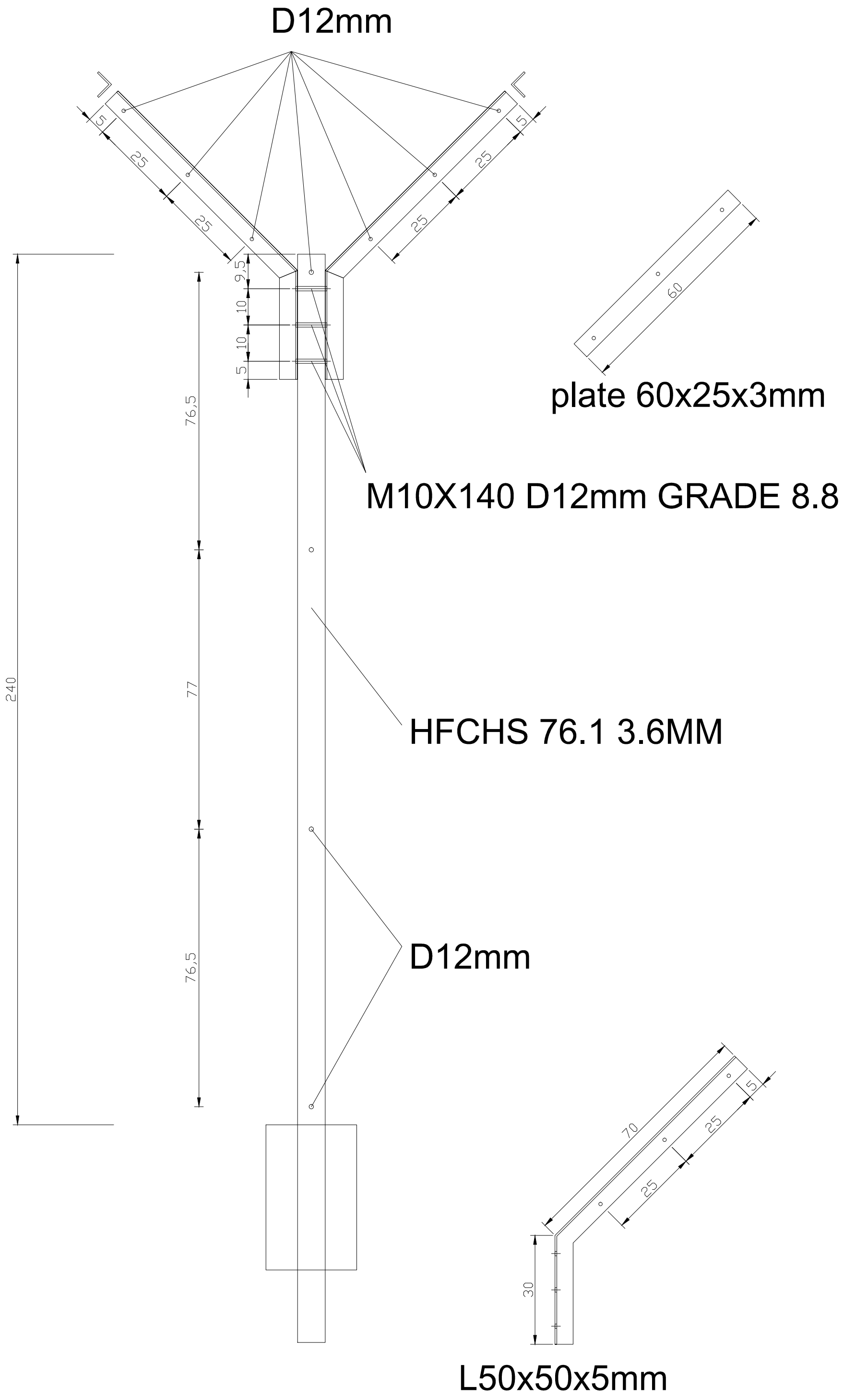
D12mm
5
25
25
5
25
25
9,5
10
10
5
76,5
240
77
76,5
60
plate 60x25x3mm
M10X140 D12mm GRADE 8.8
HFCHS 76.1 3.6MM
D12mm
70
5
25
25
30
L50x50x5mm